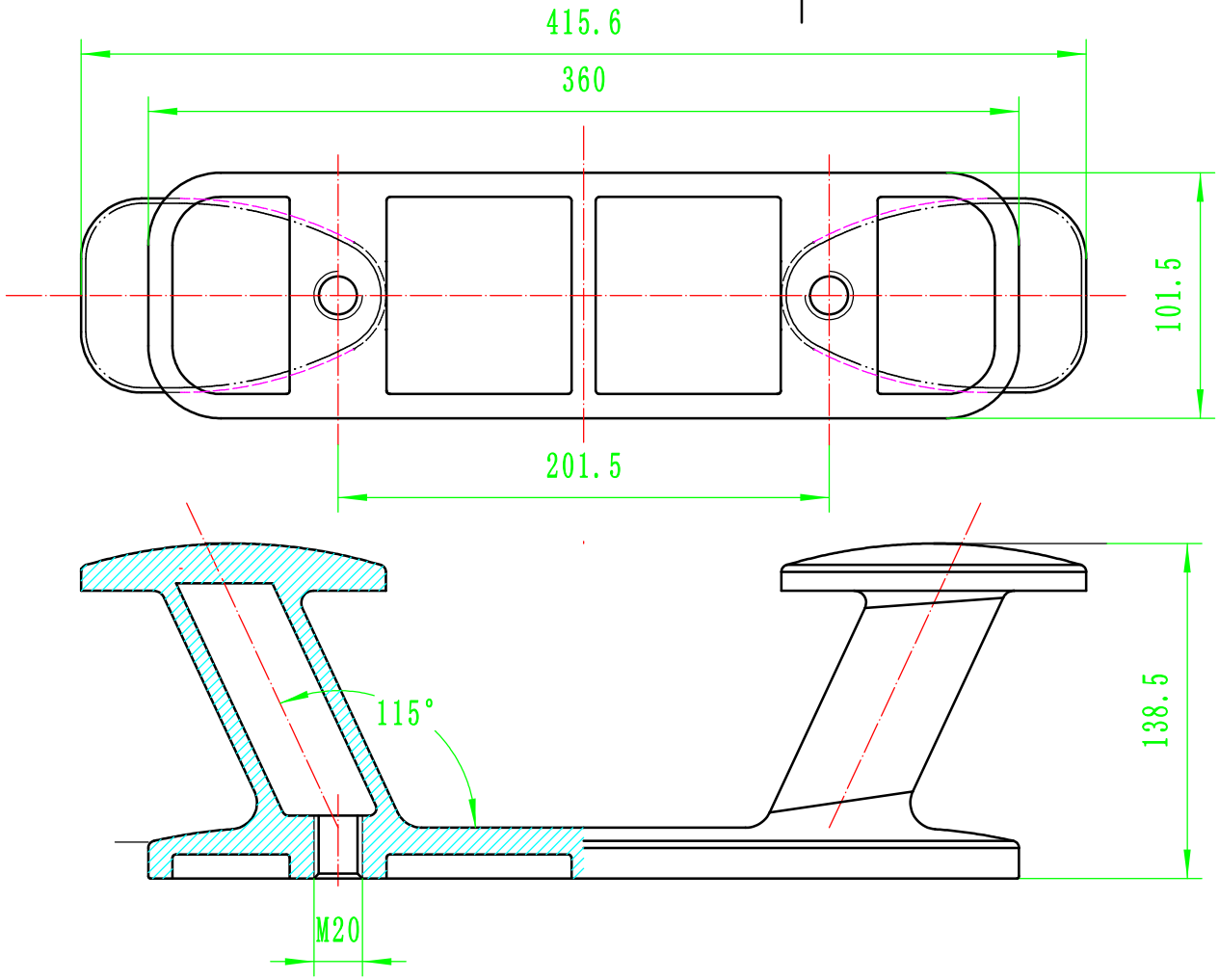

316	
	REV 01
1:3	4017342